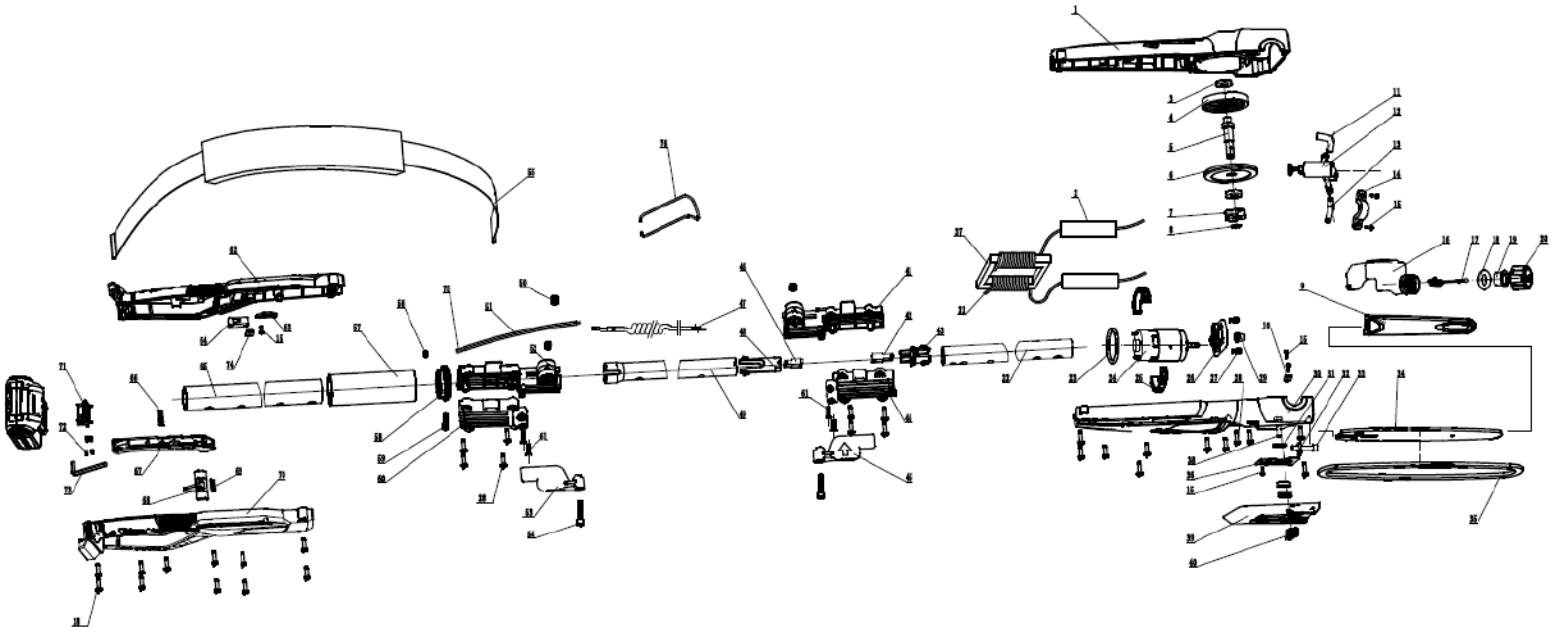

						爆炸图			江苏金鼎集团
									高枝链锯
标记	处数	更改文件号	签　名	日　期					
设计			工艺			阶段标记	重量	比例	
安全			标准化			SJ SZ P D		1:1	JD5503-1
审核			批准			共 1 张	第 1 张		0133000001